Armários Kit Siena

códigos - 5782 e 5783

ATENÇÃO

AO INICIAR A MONTAGEM DESTE ARMÁRIO, LEIA COM ATENÇÃO ESTE MANUAL.
UTILIZE SEMPRE AS FERRAMENTAS ADEQUADAS EVITANDO DANOS AO PRODUTO.
EM CASO DE DÚVIDAS, ENTRE EM CONTATO COM O DEPARTAMENTO DE ASSISTÊNCIA TÉCNICA.

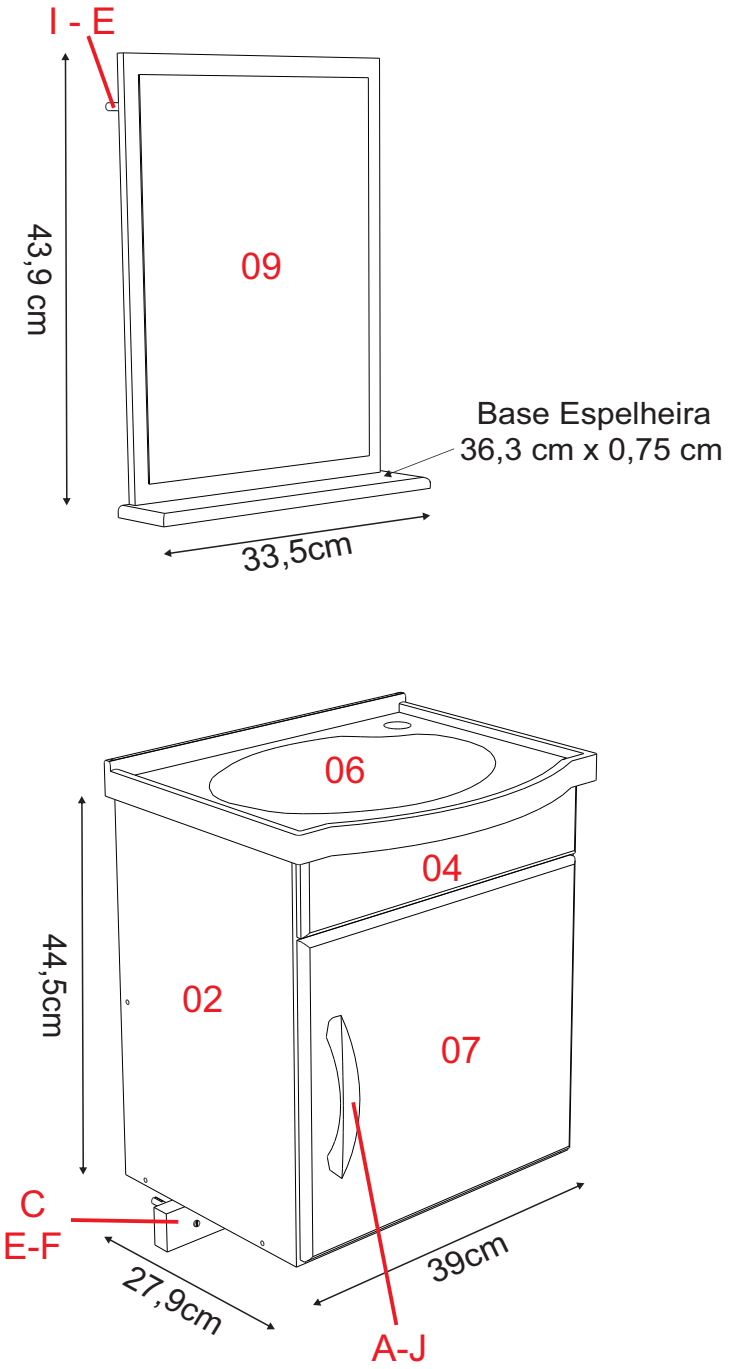

Armário Kit Siena - 5782

LEGENDA DE COMPONENTES

Item	Classificação	Quant.
01	Lat. dir. (279 x 445)	01
02	Lat. esq. (279 x 445)	01
03	Base Fundo (279 x 365)	01
04	Frontão (90 x 380)	01
05	Travessa Costa (84 x 365)	01
06	Pia Roralit 41x30cm	01
07	Porta (379 x 332)	01
08	Costa Espelheiro (345 x 439)	01
09	Espelho (300x400x3)	01
10	Base Espelheira (363x75)	01

ACESSÓRIOS

Item	Classificação	Quant.
A	Puxador Verona 128mm	01
B	Mad. Suporte p/ Wc	02
C	Capa Plást. p/ cantoneira	02
D	Cantoneira Metálica	02
E	Bucha 8mm	06
F	Parafuso 4,8 x 45 pf.tp.phs.	02
G	Paraf. 3,5 x 12	04
H	Paraf. 4,8 x 55 chata c/ red.	02
I	Paraf. 4,8 x 38 pan. a/ a bicro	02
J	Paraf. 4,0 x 20 flang s/ ponta	02
K	Paraf. 4,0 x 33 flang. c/ ponta	02

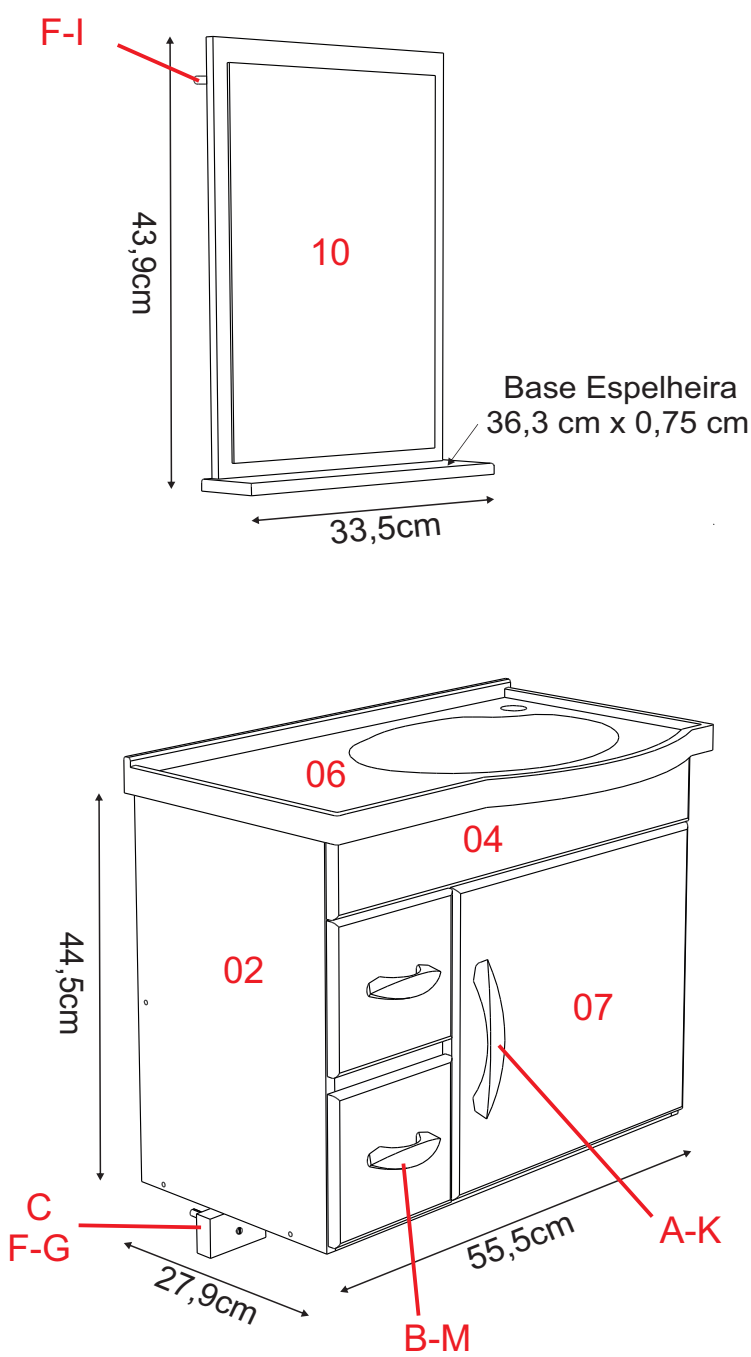

Armário Kit Siena - 5783

LEGENDA DE COMPONENTES

Item	Classificação	Quant.
01	Lat. dir. (279 x 445)	01
02	Lat. esq. (279 x 445)	01
03	Base Fundo (279 x 530)	01
04	Frontão (90 x 550)	01
05	Travessa Costa (84 x 530)	01
06	Pia Roralit 58cmx30cm	01
07	Porta (379 x 332)	01
08	Gaveta	02
09	Costa Espelheiro (345 x 439)	01
10	Espelho (300x400x3)	01
11	Base Espelheira (363x75)	01
12	Lateral do Meio (260x355)	01
13	Travessinha (154x74)	01

ACESSÓRIOS

Item	Classificação	Quant.
A	Puxador Verona 128mm	01
B	Puxador Verona 64mm	02
C	Mad. Suporte p/ Wc	02
D	Capa Plást. p/ cantoneira	02
E	Cantoneira Metálica	02
F	Bucha 8mm	06
G	Parafuso 4,8 x 45 pf.tp.phs.	02
H	Paraf. 4,8 x 55 chata c/ red.	02
I	Paraf. 4,8 x 38 pan. a/ a bicro	02
J	Paraf. 3,5 x 12	04
K	Paraf. 4,0 x 20 Flang s/ ponta	02
L	Paraf. 4,0 x 33 Flang c/ ponta	02
M	Paraf. 4,0 x 30 Flang. s/ ponta	04

INSTRUÇÕES DE MONTAGEM

1. Identifique e meça as instalações hidráulicas existentes em seu banheiro antes de iniciar a instalação.
2. Meça e realize a parafusação das madeiras suporte (A). Não esqueça de nivelar bem antes da parafusação.
3. Apoie o armário nas madeiras suporte instaladas e realize a parafusação do armário na parede nas cantoneiras (B) já fixadas no armário.
4. Encaixe a pia e realize a instalação dos encanamentos.
5. Fixe o puxador na porta nas pré-furações existentes.
6. Fixe a base do espelheiro.
7. Nivele e fixe o espelheiro na altura desejada.

ATENÇÃO: Para que a pia e o espelho fiquem de altura adequada para você e sua família, fixe-os de acordo com a altura média dos usuários, para que os mesmos não fiquem desproporcionais para o uso.

Alturas recomendadas para fixação:

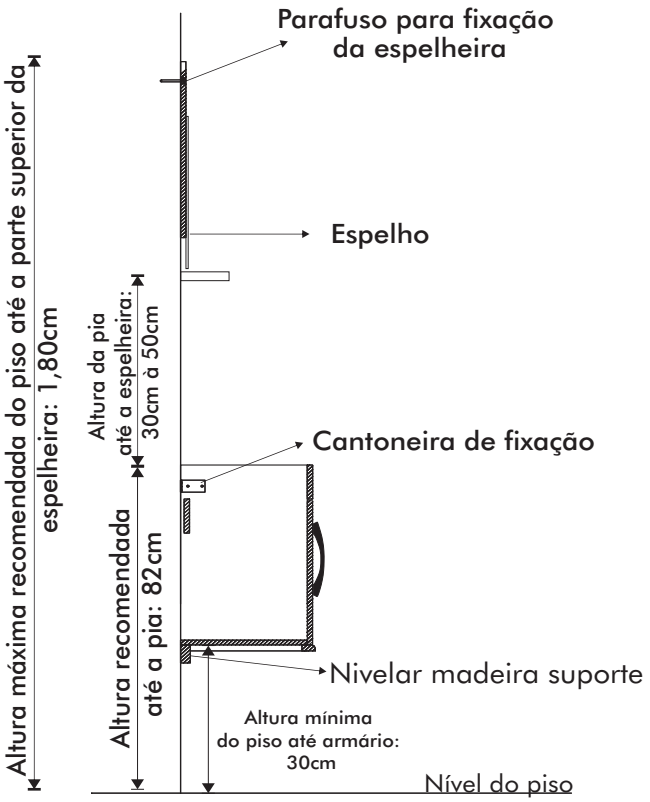

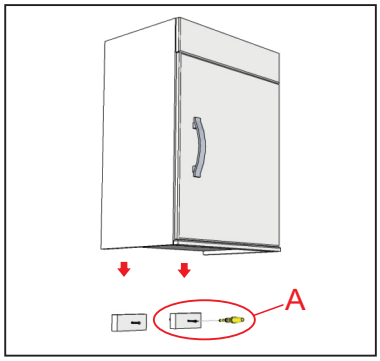

Fixação madeiras suporte.

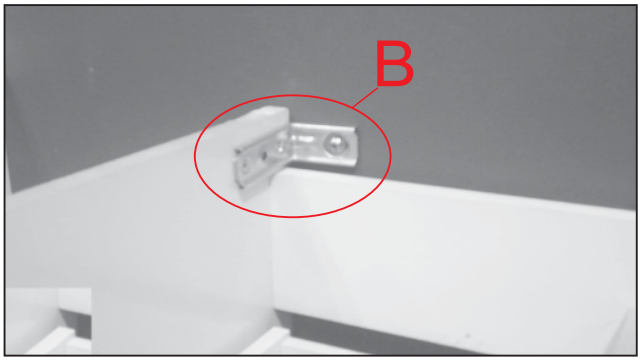

Fixação cantoneiras.

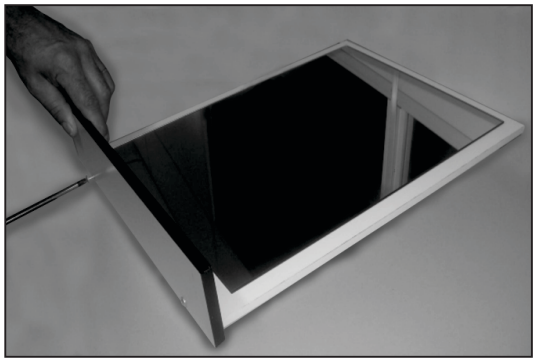

Fixação base espelheiro.

Regulagem da Dobradiça

Apertando o parafuso da dobradiça no sentido horário diminui o vão entre as portas.

Apertando o parafuso da dobradiça no sentido anti-horário aumenta o vão entre elas.

Cuidados e Manutenção

- Nunca utilize esponja de aço (tipo Bombril/Scotch-Brite), lixas e produtos químicos para limpeza ou polimento da superfície de seu armário.
- Para limpeza, recomenda-se o uso de uma flanela limpa e seca.
- Exposição direta à luz solar poderá alterar a cor original do produto.
- Verifique o nivelamento do armário ao chão para regulagem das portas e gavetas.
- É considerado desgaste natural à oxidação de peças metálicas e o desgaste do móvel em decorrência do tempo de uso.

Garantia

Os nossos produtos tem garantia de 90 dias.

Possuímos assistência técnica que está pronta para atendê-lo.

A garantia e assistência técnica ficam automaticamente suspensas nos casos de:

-Qualquer alteração no móvel.

-Na constatação de vazamentos hidráulicos ou umidade no local de instalação.

-Ataques de cupins em depósitos, nas lojas e residências do consumidor final.

A. J. RORATO & CIA LTDA
INDÚSTRIA E COMÉRCIO DE ARMÁRIOS E PIAS, PARA COZINHAS E BANHEIROS
Rodovia PR 465 - Km 13 • Chácara Éden • Caixa Postal 21 • CEP 87260-000 • Araruna - PR
Informações Técnicas: contato@ajrorato.ind.br
FONE: 0055 44 3562-1206 FAX: 3562-1210
fb.com/ajrorato
www.ajrorato.ind.br