INFORMAÇÕES TÉCNICAS

Armário Firenze

código - 5740

ATENÇÃO

AO INICIAR A MONTAGEM DESTE ARMÁRIO, LEIA COM ATENÇÃO ESTE MANUAL.
UTILIZE SEMPRE AS FERRAMENTAS ADEQUADAS EVITANDO DANOS AO PRODUTO.
EM CASO DE DÚVIDA, ENTRE EM CONTATO COM O DEPARTAMENTO DE ASSISTÊNCIA TÉCNICA.

INSTRUÇÕES DE MONTAGEM

1. Identifique e meça as instalações hidráulicas existentes em seu banheiro antes de iniciar a instalação.
2. Meça 20 cm do chão e realize a parafusação das madeiras suporte. Não esqueça de nivelar bem antes da parafusação.
3. Retire as gavetas (Instrução de retirada a baixo).
4. Apoie o armário nas madeiras suporte instaladas e demarque na costa do armário os locais das instalações hidráulicas, retire o armário e realize a furação para a passagem do encanamento.
5. Apoie o armário nas madeiras suporte instaladas e realize a parafusação do armário na parede nas cantoneiras já fixadas no armário, encaixando o encanamento nas furações feitas anteriormente.
6. Realize a montagem do frontão (instrução de montagem a baixo).
7. Encaixe a pia e realize a instalação da válvula e dos encanamentos.

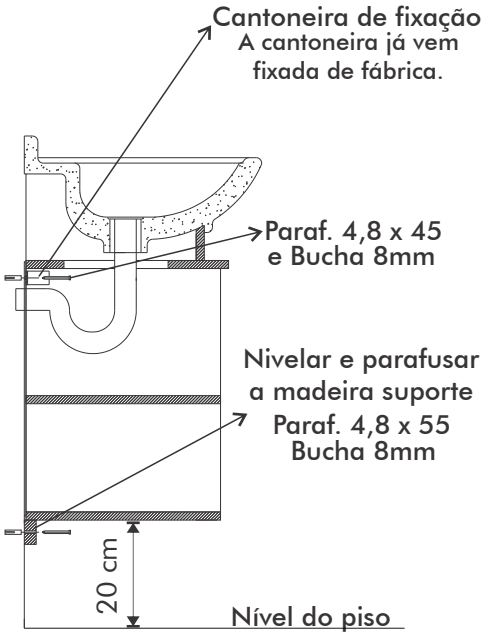

Obs: Ao instalar a pia, passe uma camada de silicone entre a pia e a parede para a melhor fixação e vedação da mesma, evitando que infiltre água na parte posterior do armário.

Retirar e recolocar o gavetão e as gavetas, siga as instruções abaixo.

1- Abra o gavetão até que ele fique totalmente para fora do armário.
2- Pressione as presilhas laterais (D) simultaneamente, uma para cima e outra para baixo.
3- Puxe o gavetão, e retire-o do armário.
4- Certifique-se que as esferas (E) estejam todas posicionadas para frente da corrediça.
5- Em seguida deslize a corrediça para dentro do armário, sem tirar as esferas (E) do lugar.
6- Coloque o gavetão, encaixando corretamente e pressionando as presilhas laterais (D) simultaneamente, uma para cima e outra para baixo.

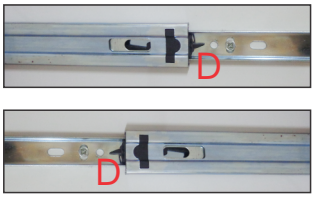

Presilhas laterais (D) direita e esquerda.

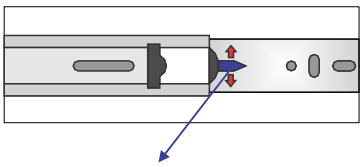
Detalhe presilha lateral (D). Movimente simultaneamente uma para cima e outra para baixo.

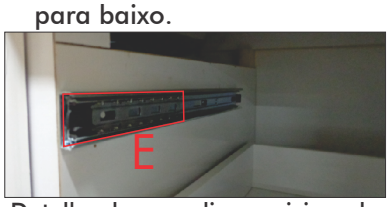

Detalhe da corrediça posicionada dentro do armário, com as esferas para frente.

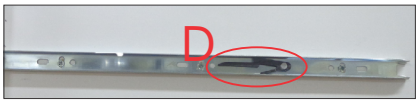

Detalhe da presilha lateral (D).

Obs: As esferas (E) são os rolamentos da gaveta, sempre verifique se elas estão na parte da frente da corrediça antes de encaixar as gavetas.

Regulagem da Dobradiça

Apertando o parafuso da dobradiça no sentido horário diminui o vão entre as portas.

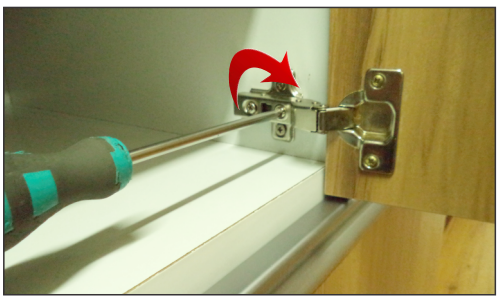

Apertando o parafuso da dobradiça no sentido anti-horário aumenta o vão entre elas.

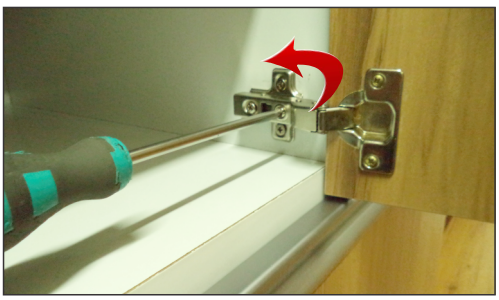

ATENÇÃO

A estrutura do armário em MDP na cor branco.
Os armários AMADEIRADOS são identificados pelas cores do frontão, porta, gavetas e gavetão, tendo como opções:

CT • Castaine PA • Palissandro NO • Nogal

Os armários TEXTURIZADOS são identificados pelas cores do frontão e gavetão, tendo como opções:

TB • Textura Branco TP • Textura Preto

Montagem do Frontão

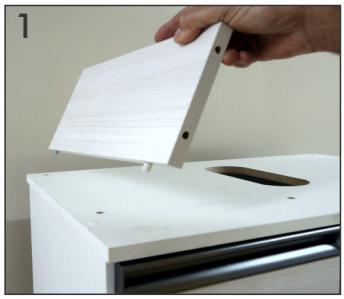

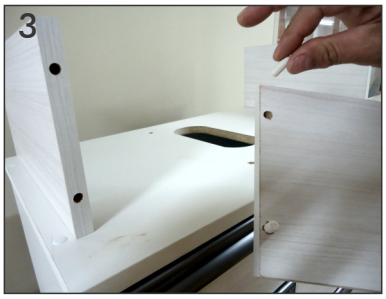

1- Fixe as cavilhas nas laterais e encaixe-as nas furações.

2- Encaixe as cavilhas no Frontão Curvo e encaixe-o nas laterais já fixadas anteriormente.

Dimensões

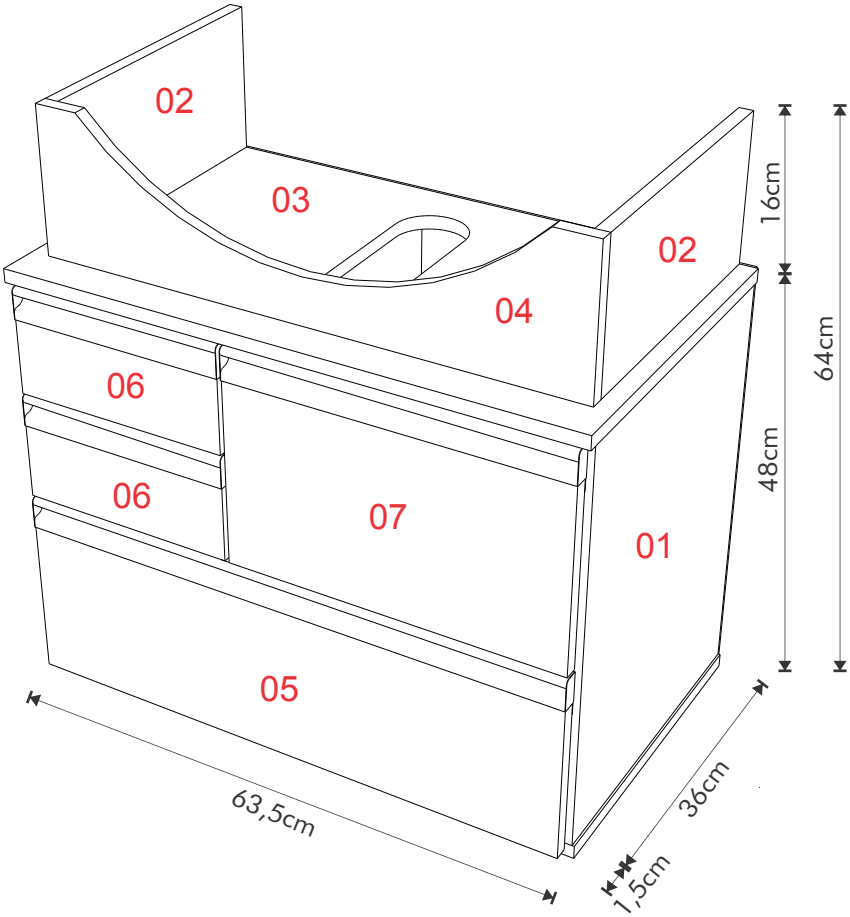

LEGENDA DE COMPONENTES

Item	Classificação	Quant.
01	Lateral (360x450)	02
02	Lateral sup. (160x315)	02
03	Tampo (375x635)	01
04	Frontão 730/733 (160x595)	01
05	Gavetão 730/733	01
06	Gaveta 730	02
07	Porta 730 (205x370)	01

Regulagem da Corrediça

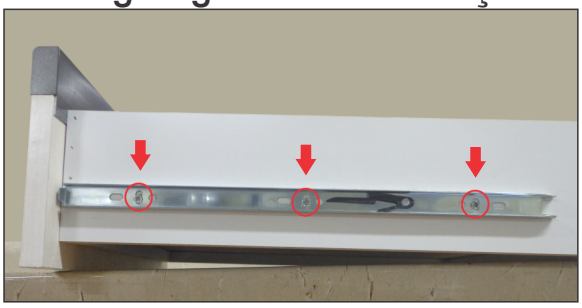

Retire a Gaveta e afrouxe os parafusos da corrediça do lado que se encontra desalinhado, regulando até a altura necessária.
Em seguida aperte novamente os parafusos.

CUIDADOS

- Nunca utilize esponja de aço (tipo Bombril/Scotch-Brite), lixas e produtos químicos para limpeza ou polimento da superfície de seu armário e pia. Para limpeza, recomenda-se o uso de uma flanela limpa e seca.
- A exposição direta à luz solar poderá alterar a cor original do produto.
-É considerado desgaste natural a oxidação de peças metálicas e o desgaste do móvel em decorrência do tempo de uso.

ASSISTÊNCIA TÉCNICA

A assistência técnica fica automaticamente suspensa nos casos de:
-Qualquer alteração no móvel.
-Na constatação de vazamentos hidráulicos.
-Contato direto com a água ou umidade excessiva no local de instalação.
-Ataques de cupins em depósitos, nas lojas e residências do consumidor final.

A. J. RORATO & CIA LTDA
INDÚSTRIA E COMÉRCIO DE ARMÁRIOS E PIAS, PARA COZINHAS E BANHEIROS
Rodovia PR 465 - Km 13 • Chácara Éden • Caixa Postal 21 • CEP 87260-000 • Araruna - PR
Informações Técnicas: www.ajrorato.ind.br • e-mail: contato@ajrorato.ind.br
FONE: 0055 44 3562-1206 FAX: 3562-1210

Espelheiro - Linha Firenze

código - 655

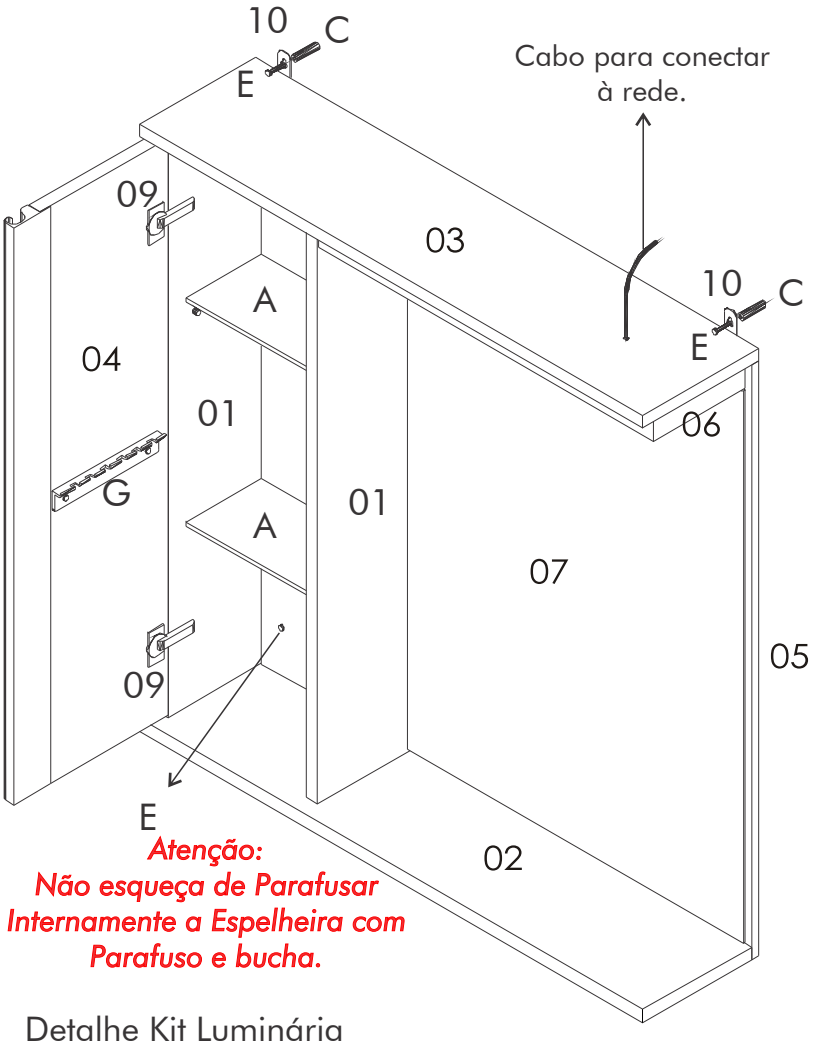

Atenção:
Não esqueça de Parafusar Internamente a Espelheira com Parafuso e bucha.

Detalhe Kit Luminária

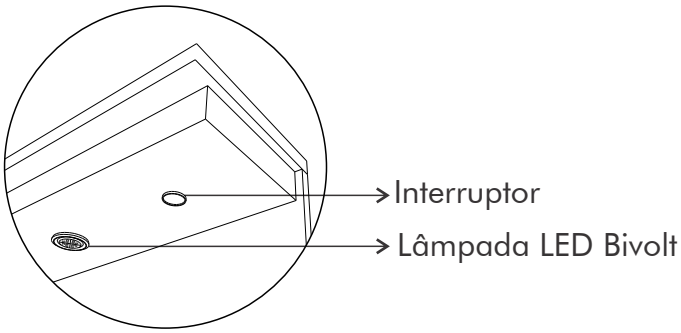

ATENÇÃO: Para sua segurança, antes de iniciar a instalação da luminária, certifique-se de que o disjuntor esteja desligado.

INSTRUÇÕES DE MONTAGEM

1. Nivelar o espelheiro na altura desejada.
2. Fixar o espelheiro na parede.
3. Conectar o cabo da luminária à rede.

O espelheiro Firenze possui o Kit Luminária Bivolt.

Ao fixar o espelheiro na parede certifique-se que o mesmo fique com altura adequada para você e sua família, fixe-os de acordo com a altura média dos usuários, para que os mesmos não fiquem desproporcionais para o uso.

* Não esqueça de medir o nível na hora da fixação.

Cuidados e Manutenção

- Nunca utilize esponja de aço (tipo Bombril/Scotch-Brite), lixas e produtos químicos para limpeza ou polimento da superfície de seu espelheiro.
- Para limpeza, recomenda-se o uso de uma flanela limpa e seca.
- Exposição direta à luz solar poderá alterar a cor original do produto.
- Verifique o nivelamento do espelheiro para regulagem da porta.
- É considerado desgaste natural à oxidação de peças metálicas e o desgaste do móvel em decorrência do tempo de uso.

Garantia

Os nossos produtos tem garantia de 90 dias.

Possuímos assistência técnica que está pronta para atendê-lo.

A garantia e assistência técnica ficam automaticamente suspensas nos casos de:

-Qualquer alteração no móvel.

-Na constatação de vazamentos hidráulicos ou umidade no local de instalação.

-Ataques de cupins em depósitos, nas lojas e residências do consumidor final.

LEGENDA DE COMPONENTES

Item	Classificação	Quant.
01	Lateral Espelheiro - 125 x 675	02
02	Base Inferior - 145 x 675	01
03	Base Superior - 155 x 675	01
04	Porta - 185 x 68	01
05	Costa - 675 x 69	01
06	Base Lâmpada Espelheiro - 123 x 45	01
07	Espelho - 642 x 45 x 3	01
08	Kit Luminária com 1 Lâmpada LED	01
09	Dobradiça Hidráulica com Calço	02
10	Suporte Fixador Reto	02

ACESSÓRIOS - cód. 66171

Item	Classificação	Quant.
A	Vidro Incolor - 10 x 185 x 4	02
B	Suporte prateleira 6 x 8	08
C	Bucha 8mm	03
D	Paraf. 4,8 x 38 panela a/a bicro	02
E	Paraf. 4,5 x 40 tp 10 flang. phs jf	01
F	Porta escova de plástico	01

A. J. RORATO & CIA LTDA
INDÚSTRIA E COMÉRCIO DE ARMÁRIOS E PIAS, PARA COZINHAS E BANHEIROS
Rodovia PR 465 - Km 13 • Chácara Éden • Caixa Postal 21 • CEP 87260-000 • Araruna - PR
Informações Técnicas: www.ajrorato.ind.br • e-mail: maillard@ajrorato.ind.br
FONE: 0055 44 3562-1206 FAX: 3562-1210